Projektowane rzędne terenu	222,94	223,03	223,35	223,95	224,02	224,61	224,69	225,29	225,32	225,92	226,51	226,55
Istniejące rzędne terenu	222,94	222,94	223,40	223,53	224,23	224,31	225,07	225,16	225,57	225,69	226,51	226,55

SZCZEGÓŁ A skala 1:10
obrzeże betonowe 8x30cm

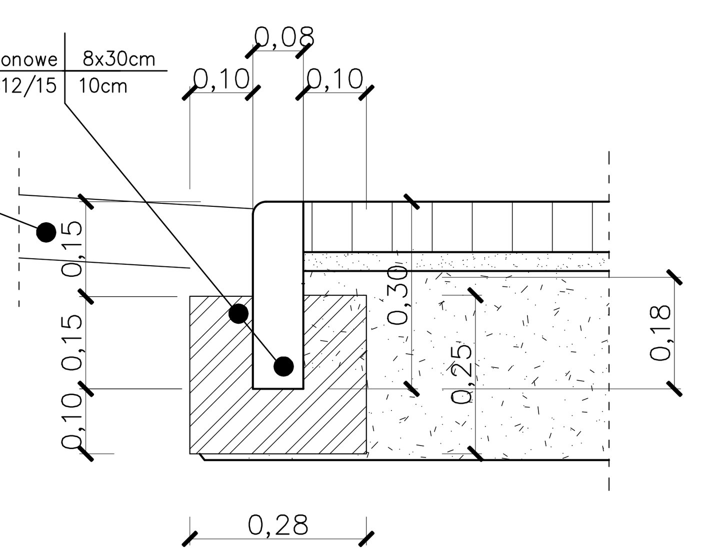

Wykonawca: Architektura i Projekty
ul. 3 maja 71a, 44-230 Czerwionka-Leszczyny
e-mail: biuro@architekturaiprojekty.pl
tel.: 505 331 880, 536 265 444

		Uprawnienia nr	Podpis
Wykonała	mgr inż. arch. Katarzyna PRANDZIOCH	58/SLOKK/2017/II	
Projektował:	mgr inż. Damian BEJTON	SLK/4331/POOD/12	

Tytuł projektu:

Remontu chodnika ze schodami pomiędzy ul. Sikorskiego i ul. Poznańską w Gliwicach działki 1025 i 1026.
Dla zadania: „: „Modernizacja chodnika ze schodami pomiędzy ul. Sikorskiego i ul. Poznańską w Gliwicach - Sośnicy, działki 1025 i 1026."

Inwestor: **Miejski Zarząd Usług Komunalnych**
Ul. Strzelców Bytomskich 25
44-109 Gliwice

Obiekt: **Chodnik ze schodami terenowymi.**

Stadium	P.B.W.
Data	grudzień 2020
Skala	1:50/ 1:10

Nr rysunku: D–02

Tytuł rysunku: profil podłużny chodnika